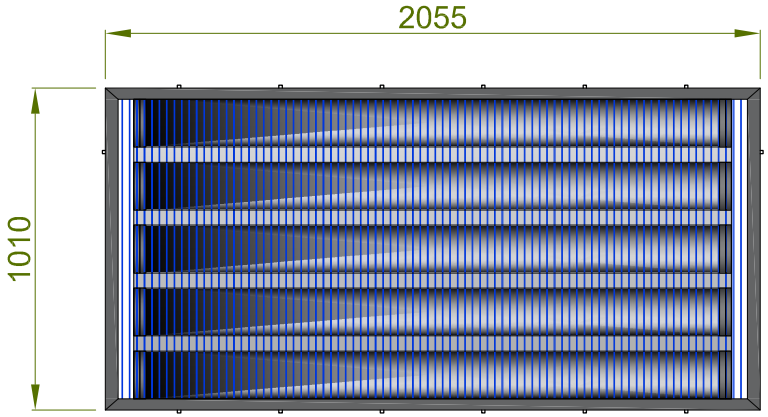

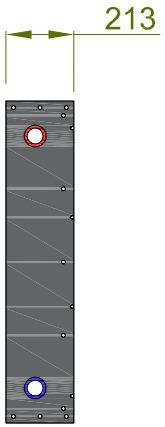

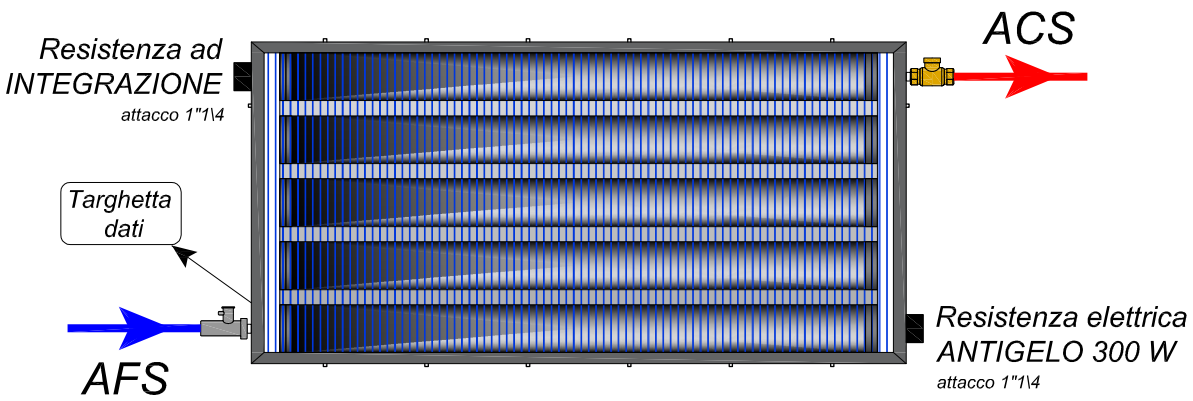

EGO PRIME 180

COLLETTORE SOLARE A CIRCOLAZIONE NATURALE ***EGO PRIME*** CON INNOVATIVO E BREVETTATO ACCUMULO INTEGRATO PER IL RISCALDAMENTO DIRETTO DELL'ACQUA AD USO SANITARIO. IL SISTEMA HA UN ACCUMULO INTERNO IN ACCIAIO INOX PER APLICAZIONI MARINE, IDONEO ALLO STOCCAGGIO DI QUALSIASI ACQUA POTABILE. FORMATO DA UNA SERIE DI TUBI DI CAPACITA' 35 LITRI, COLLEGATI ALLE LORO ESTREMITA' PER MEZZO DI ACCOPPIAMENTO TRA CALOTTE IN PLASTICA E CURVE IN MATERIALE METALLICO, CHE ASSICURANO LA TENUTA IN PRESSIONE FINO A 10 BAR. DOTATO DI ATTACCHI IDRAULICI (ACQUA SANITARIA) DA 3/4" CON BATTUTA PIANA, PREDISPOSIZIONE ATTACCHI DA 1"1/4 PER INSTALLAZIONE DELLA RESISTENZA ELETTRICA DI INTEGRAZIONE TERMICA (PARTE ALTA) E RESISTENZA ELET. ANTIGELO (PARTE BASSA), STRUTTURA ESTERNA IN ALLUMINIO RESISTENTE AL ALTE TEMPERATURE, STRUTTURA INTERNA IL LAMIERA ZINCATA E COPERTURA FRONTALE IN POLICARBONATO ALVEOLARE LEXAN ANTIGRANDINE, DOTATO DI ELEVATE PROPRIETA' TERMICHE. DI SERIE STAFFE PER POSA SU TETTO PIANO E TETTO INCLINATO E DI VALVOLA DI PRESSIONE CON FUNZIONE COMBINATA ANTIRIFLUSSO.

CAPACITA'	[l]	175
DIMENSIONI: LUNGHEZZA	[mm]	2.055
LARGHEZZA	[mm]	1.010
ALTEZZA	[mm]	213
SUPERFICIE LORDA	[m²]	2,08
SUPERFICIE DI APERTURA	[m²]	1,86
SUPERFICIE ASSORBIMENTO	[m²]	1,41
PESO A VUOTO	[kg]	43
PESO IN ESERCIZIO	[kg]	218
NUMERO TUBI INTERNI	[-]	5 x 35 lt
PRESSIONE MASSIMA ACQUA IN INGRESSO	[bar]	3
PRESSIONE MASSIMA ESERCIZIO	[kPa]	400
ISOLAMENTO PUR FONDO E LATERALE	[mm]	30 / 25
TEMPERATURA MASSIMA	[°C]	90°C
RESISTENZA ELETRICA INTEGRAZIONE TERMICA (OPTIONAL): POTENZA	[kW]	1,0 / 2,0
TENSIONE - FREQUENZA	[V - Hz]	220 - 50
REGOLAZIONE	[°C]	+48 : +53
RESISTENZA ELETRICA ANTIGELO (OPTIONAL): POTENZA	[W]	300
TENSIONE - FREQUENZA	[V - Hz]	220 - 50
REGOLAZIONE	[°C]	+4 : +8
RACCORDI DI CONNESSIONE	[inch]	2 X ¾" - M
CAMPO INCLINAZIONE	[°]	15 - 60
NUMERO PERSONE CONSIGLIATE	[-]	3-4
VALORE "QI" DA NORMATIVA al fabbisogno 170 lt/g - CALCOLO GSE	[Mj/an]	3926

VALORI ETA0, A1, A2: NON CALCOLATI E NON RICHIESTI DALLA NORMATIVA DI CERTIFICAZIONE DEL COLLETTORE SOLARE, RIFERIMENTO UNI EN 12976 PER ULTERIORI INFORMAZIONI SI RIMANDA ALL'UFFICIO TECNICO PLEION

LEGENDA:

	VALVOLA DI SICUREZZA E NON RITORNO
	VALVOLA ROMPI-VUOTO
AFS	ACQUA FREDDA SANITARIA TUBAZIONI *IN MATERIALE METALLICO O PLASTICO* DI DIAMETRO CONSIGLIATO 3/4"
ACS	ACQUA CALDA SANITARIA TUBAZIONI IN *SOLO MATERIALE METALLICO* DI DIAMETRO CONSIGLIATO 3/4"

INSTALLAZIONE TETTO PIANO*

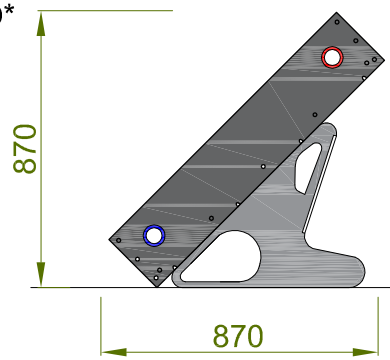

** INCLINAZIONE FISSA. DISPONIBILI SU RICHIESTA VERSIONE A 30°

INSTALLAZIONE TETTO INCLINATO*

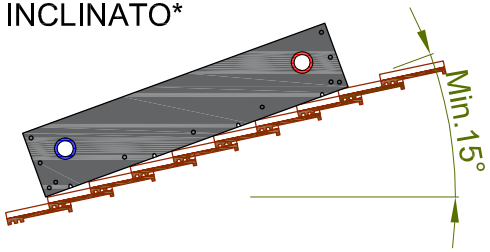

* FOLDERIA PER INSTALLAZIONE SU TETTO PIANO E TETTO INCLINATO PRESENTE DI SERIE NEL COLLETTORE.

PLEION
Passion and Innovation make the difference

Questo schema è puramente indicativo e non costituisce impegno o responsabilità alcuna da parte di Pleion e dei suoi collaboratori.
La progettazione esecutiva e la conseguente messa in opera dovranno essere realizzate nel rigoroso rispetto delle norme vigenti di legge.
Pleion si riserva la proprietà di questo disegno con la proibizione di riprodurlo o trasferirlo a terzi senza autorizzazione scritta.

OGGETTO : COLLETTORE EGO PRIME 180		RIFERIMENTO :	
SCHEMA : scheda tecnica	DATA : 01.06.18	DISEGNATO : E.L	CONTROLLATO :
REVISIONE :			